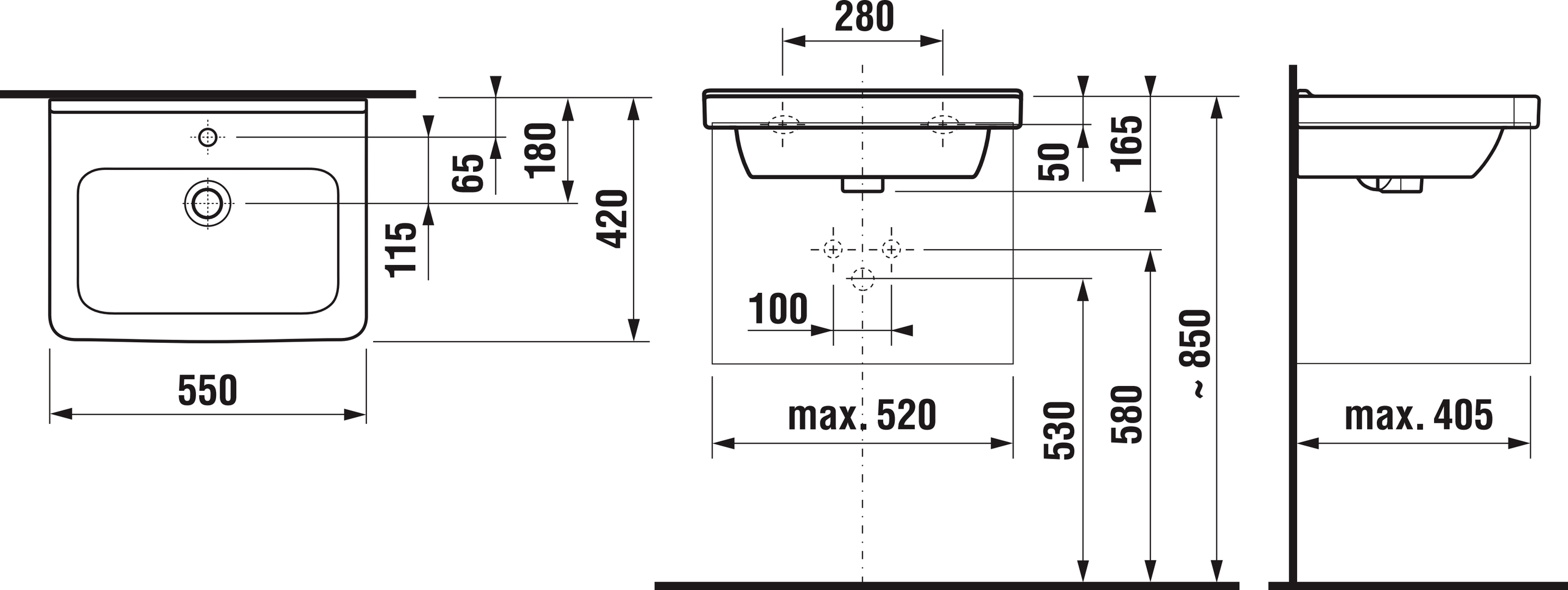
280
65
180
420
115
550
50
165
100
max. 520
530
580
~ 850
max. 405