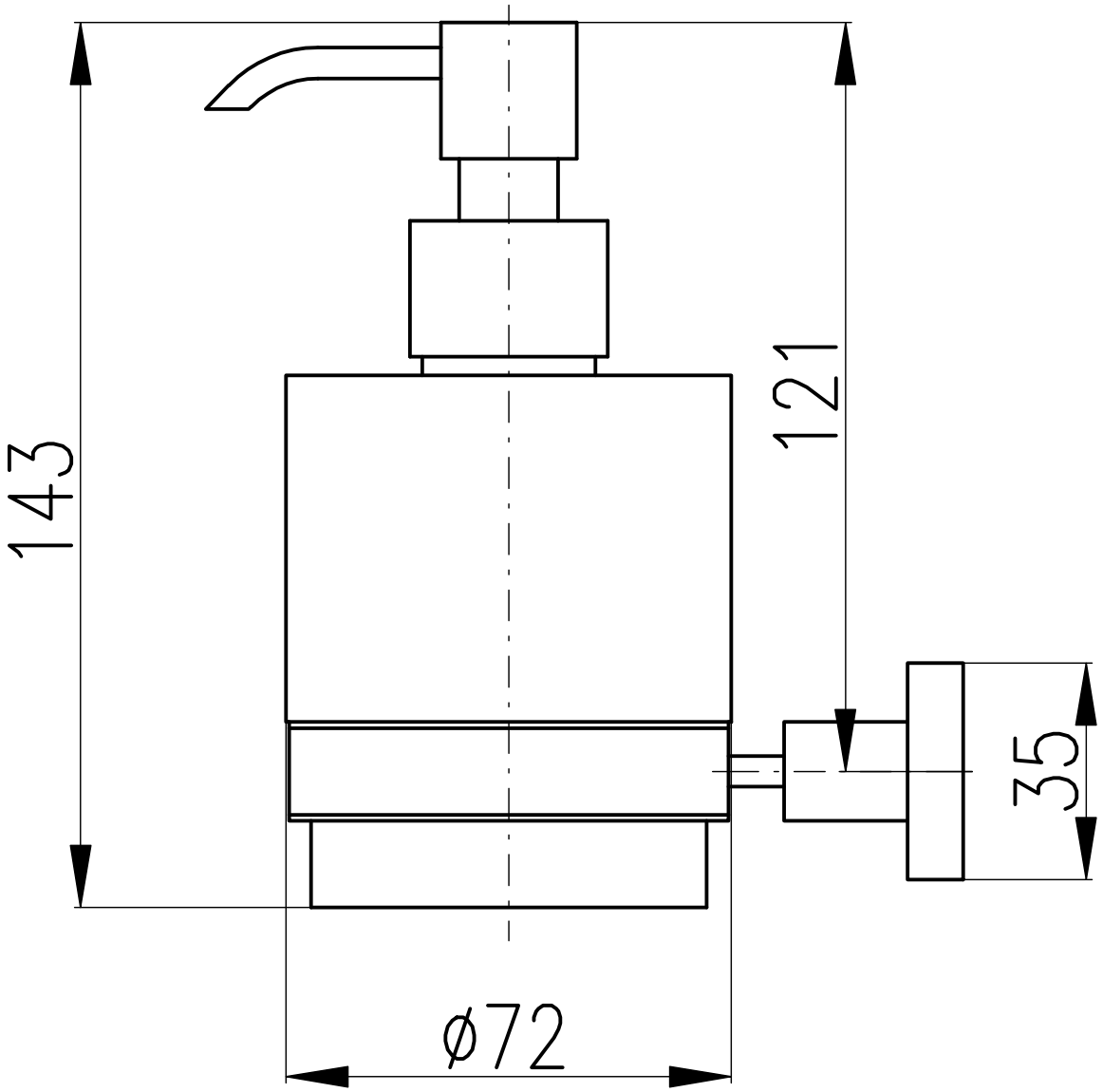
143
121
35
ø72

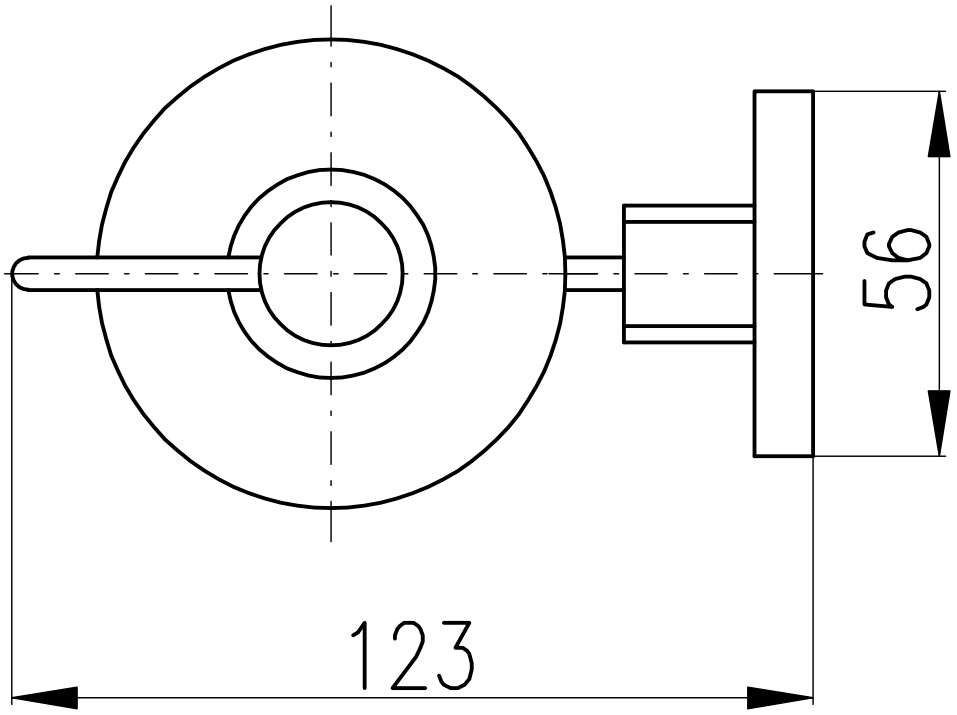
56
123