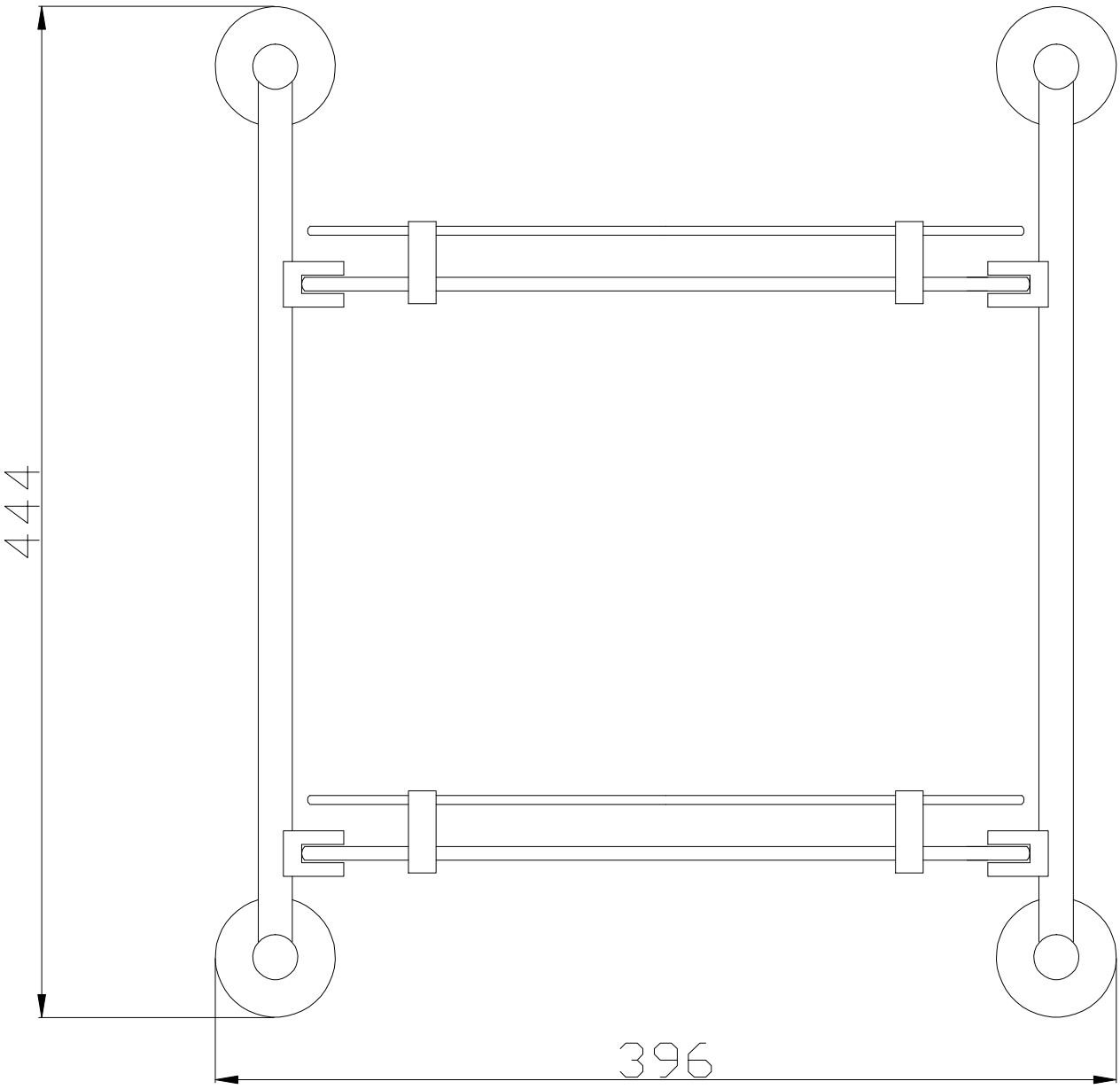
444
396

126