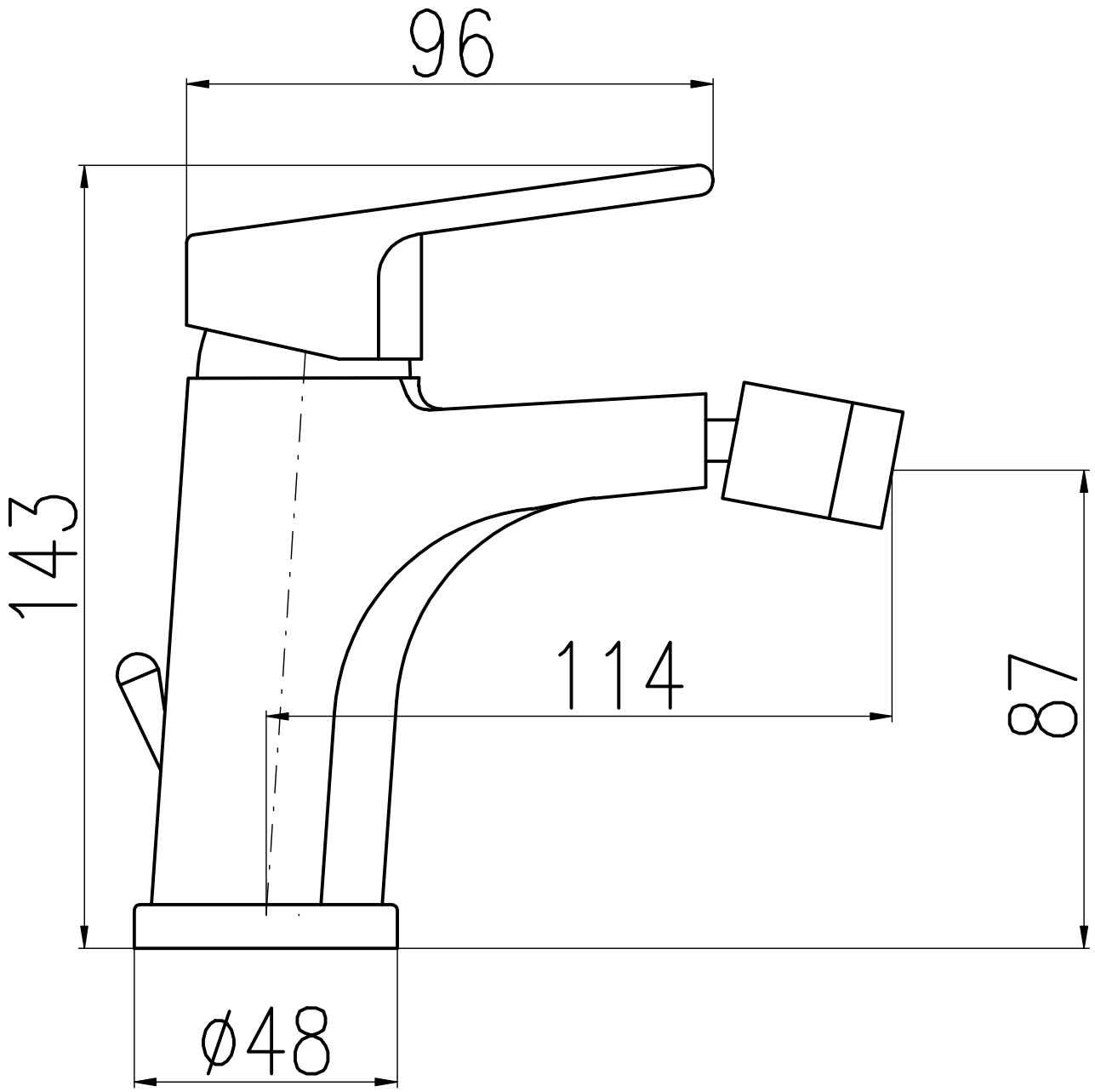
96
143
114
87
ø48