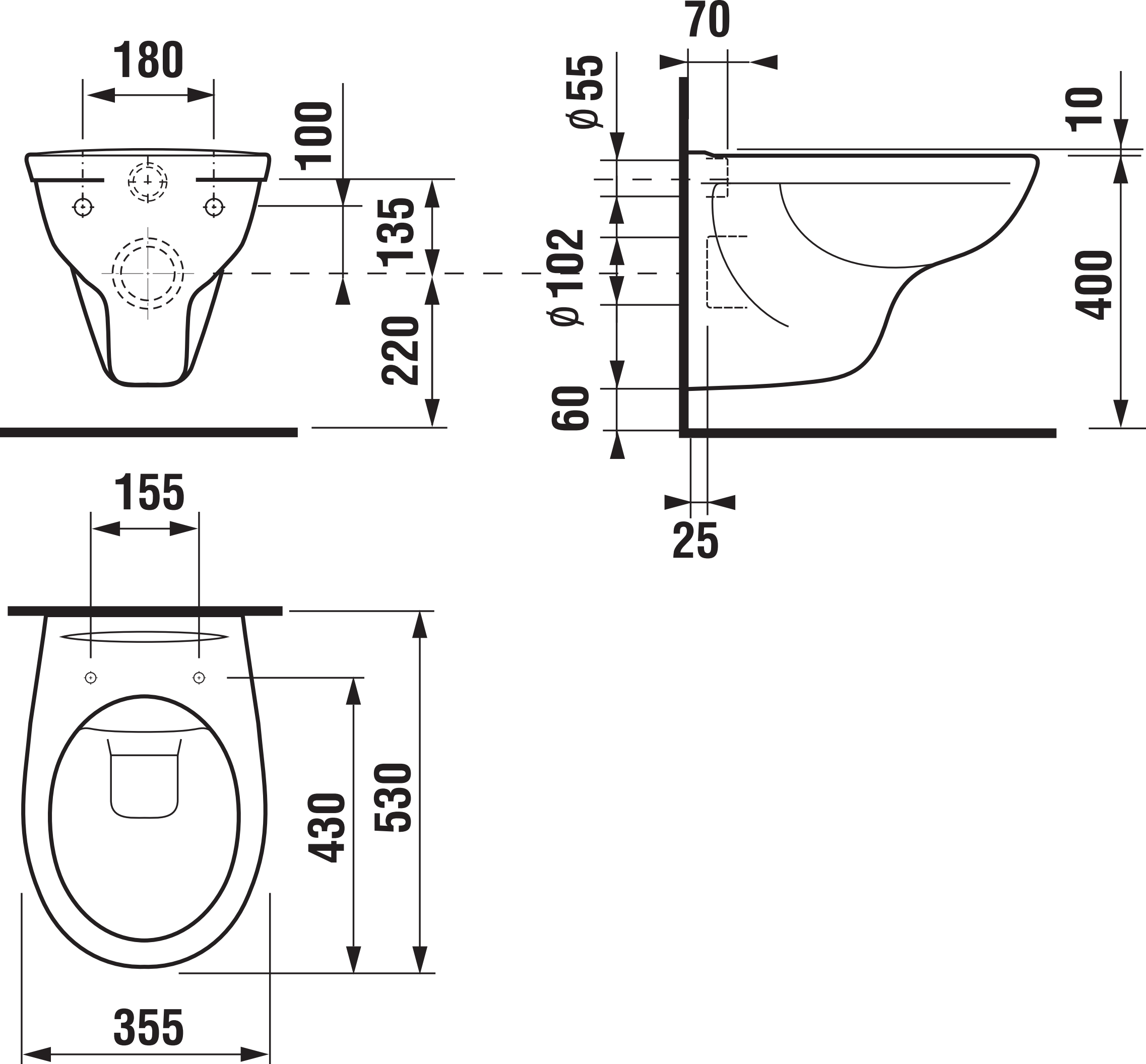
180
100
135
220
70
ø55
ø102
60
25
10
400
155
430
530
355