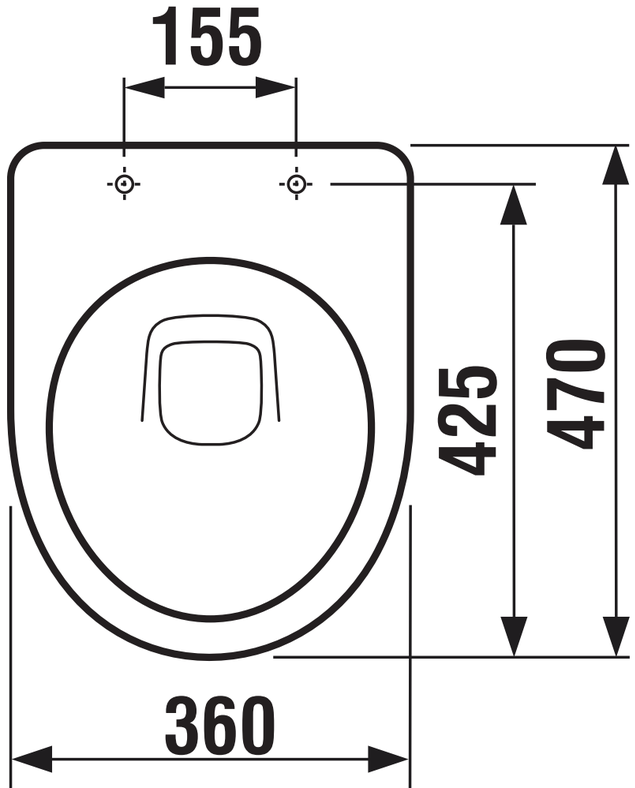
155
425
470
360

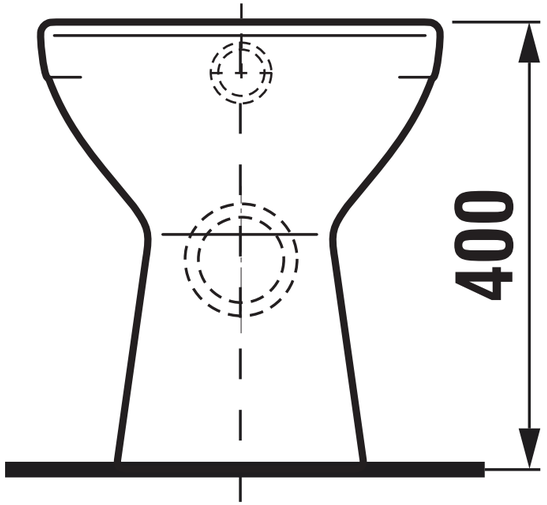
400

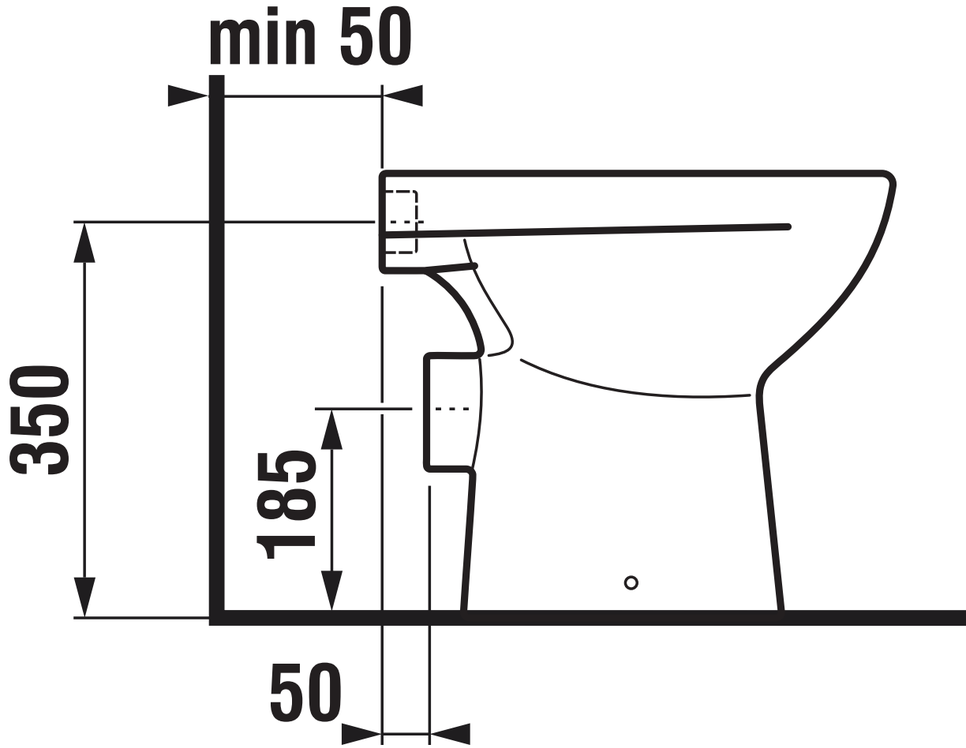
min 50
350
185
50