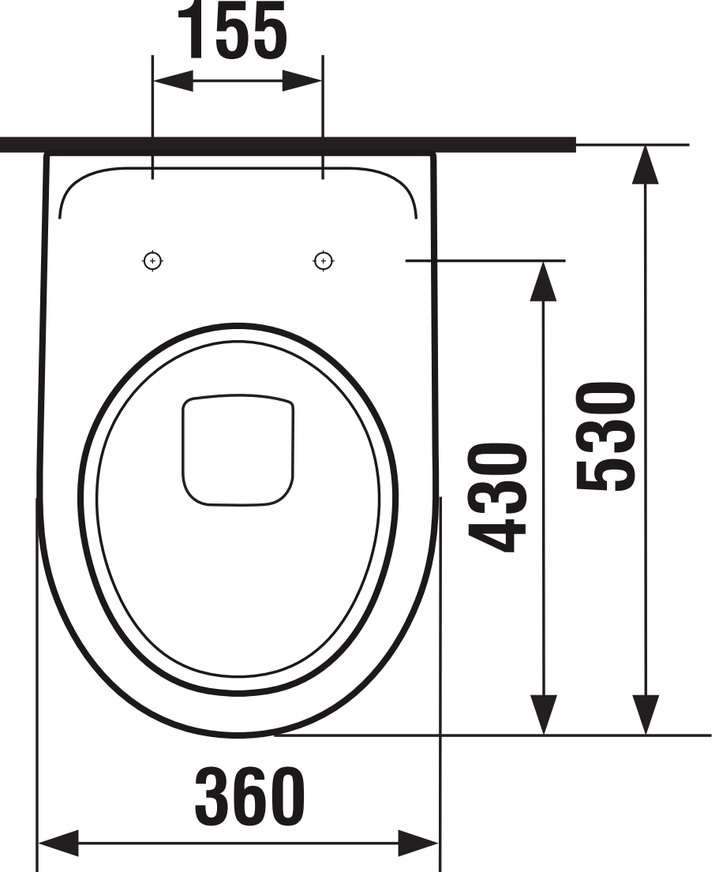
155
430
530
360

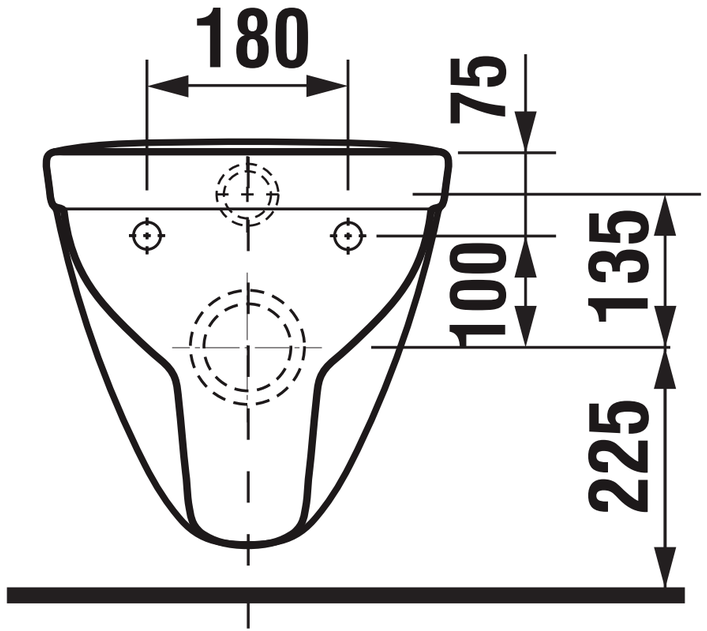
180
75
100
135
225

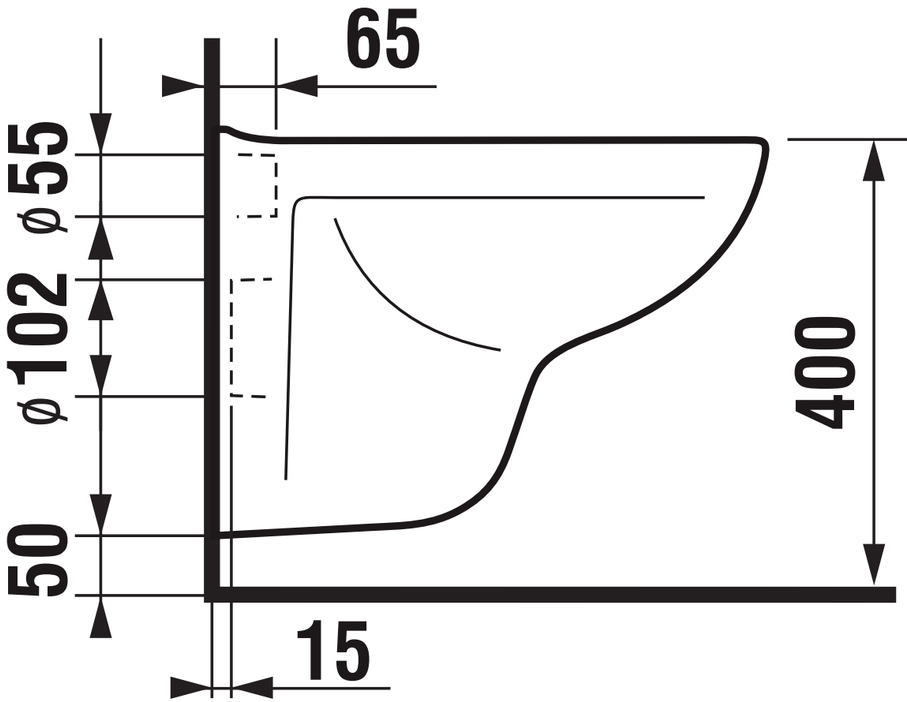
65
ø55
ø102
50
400
15