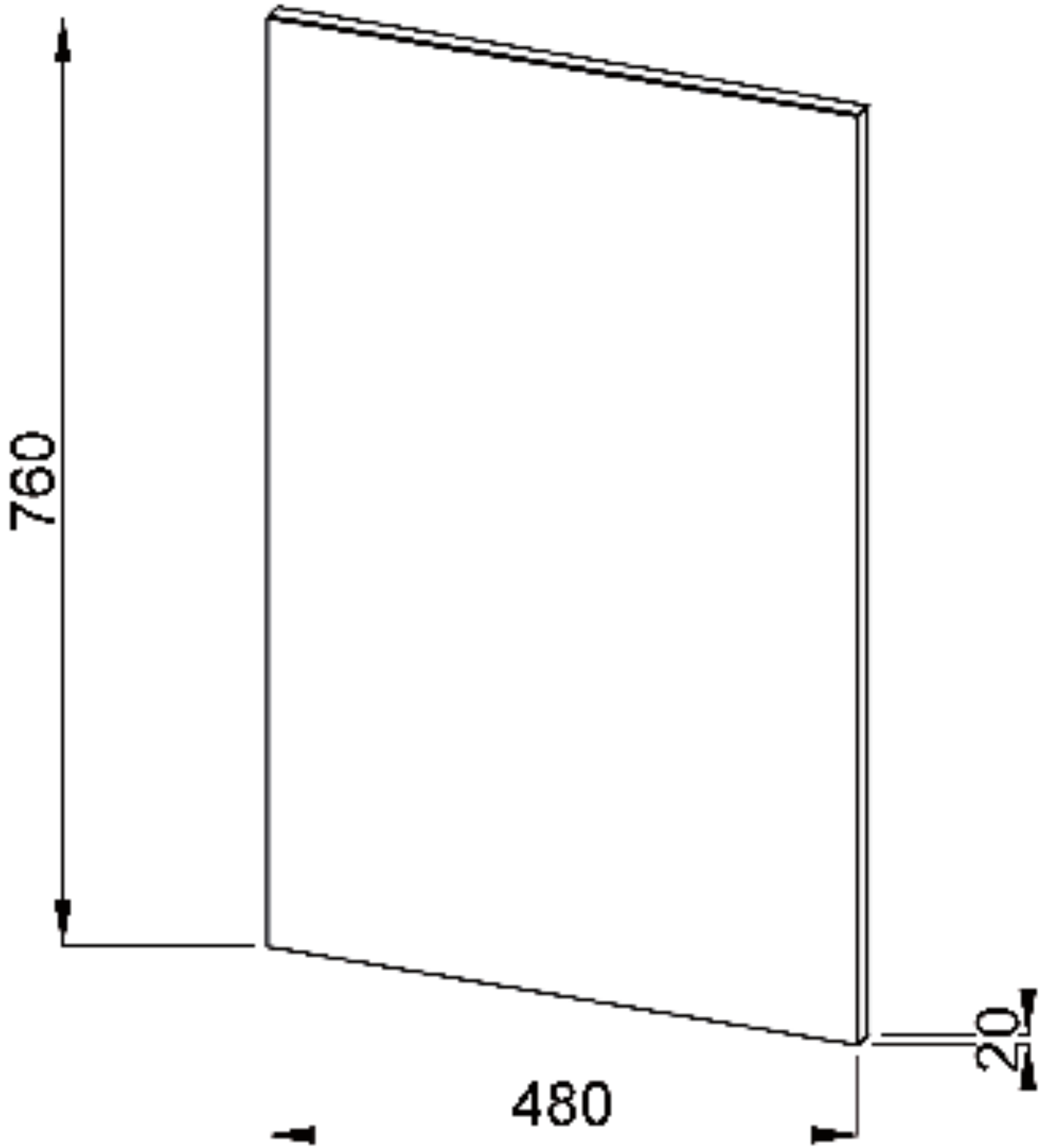
760
480
20