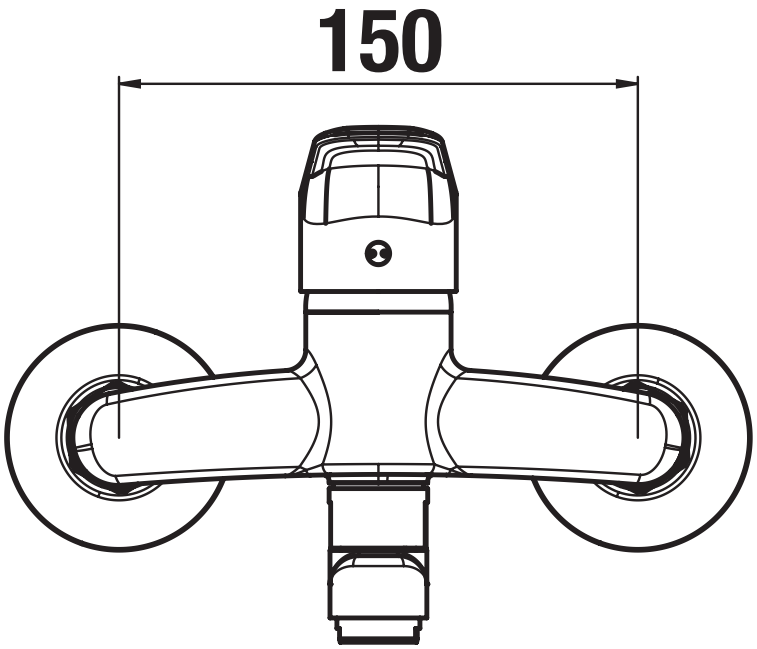
150

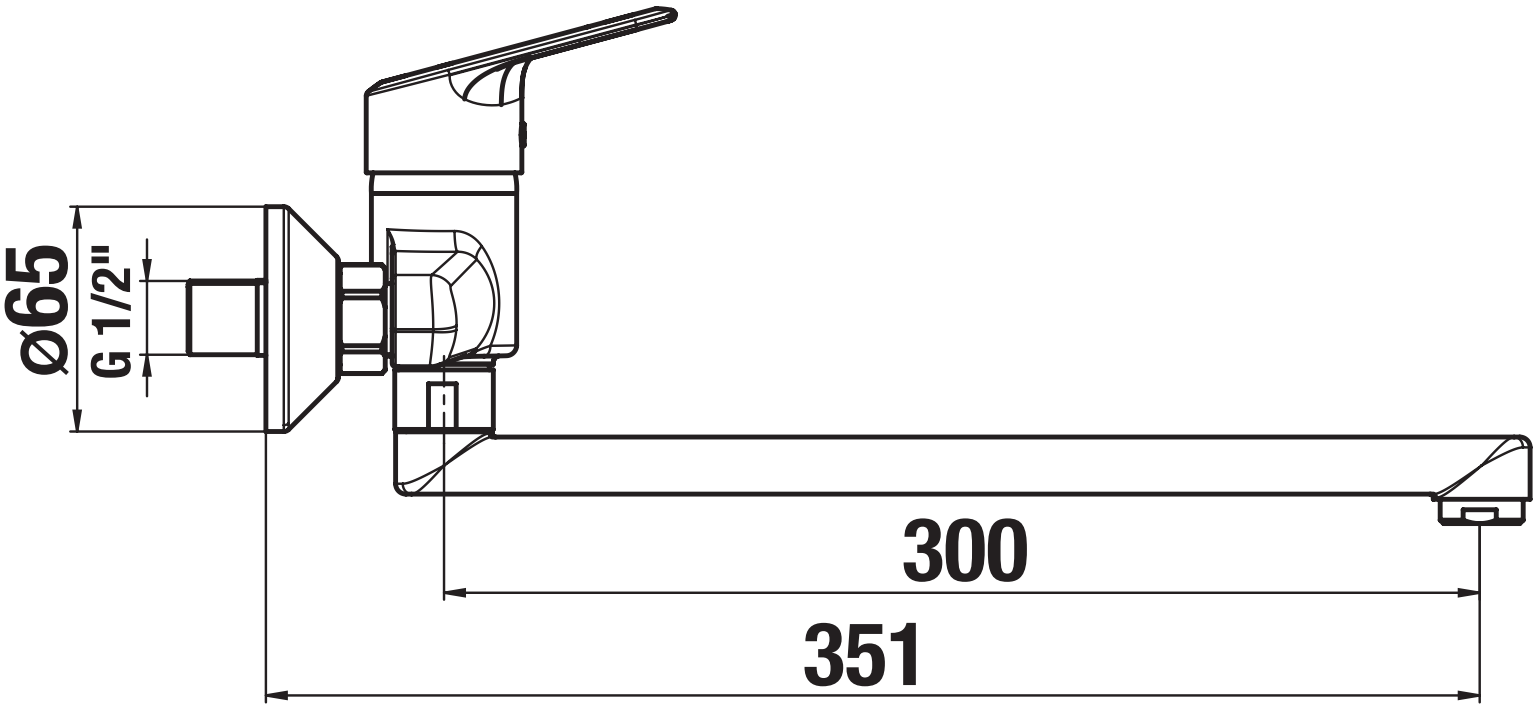
ø65
G 1/2"
300
351