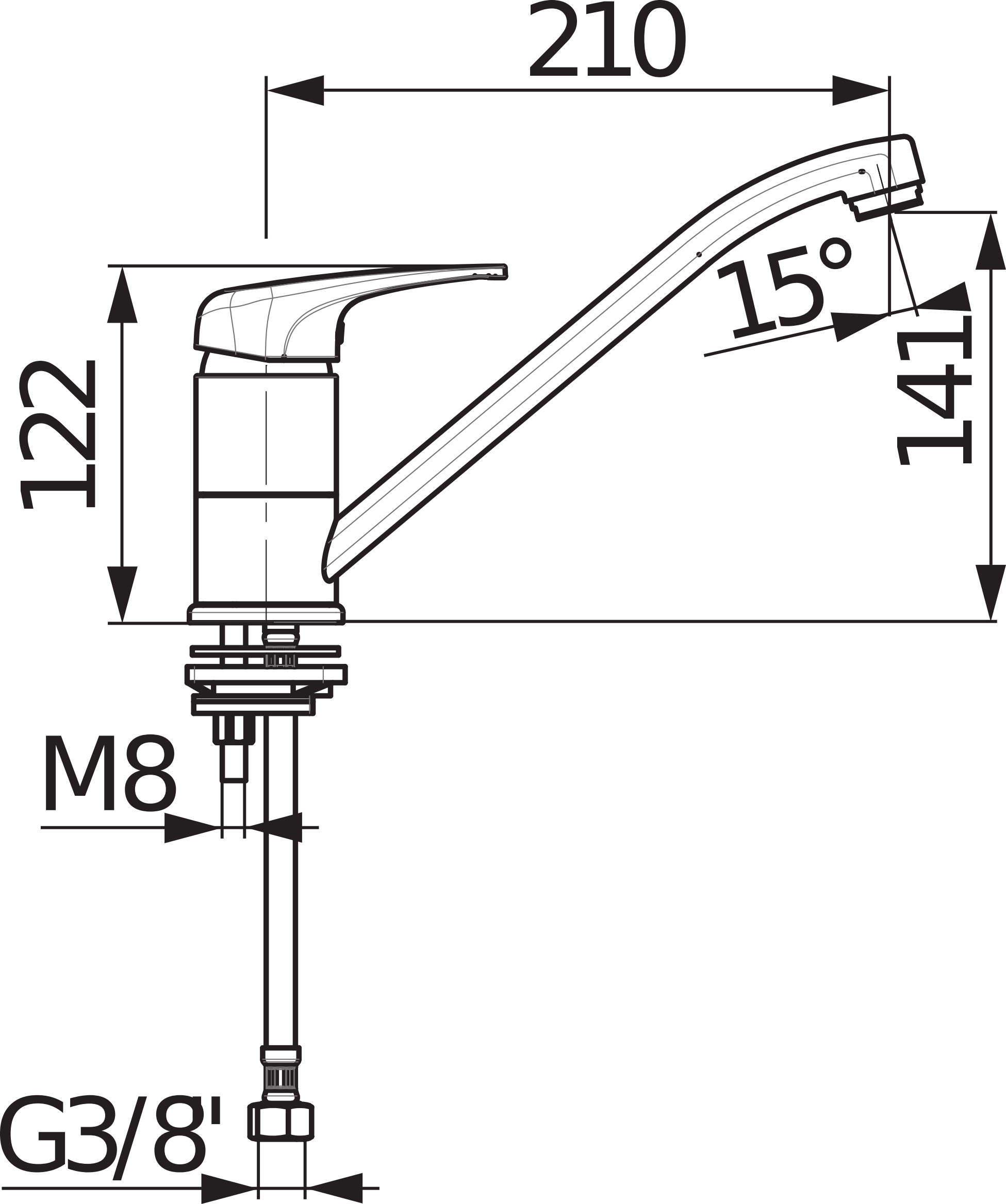
210
15°
122
141
M8
G3/8'