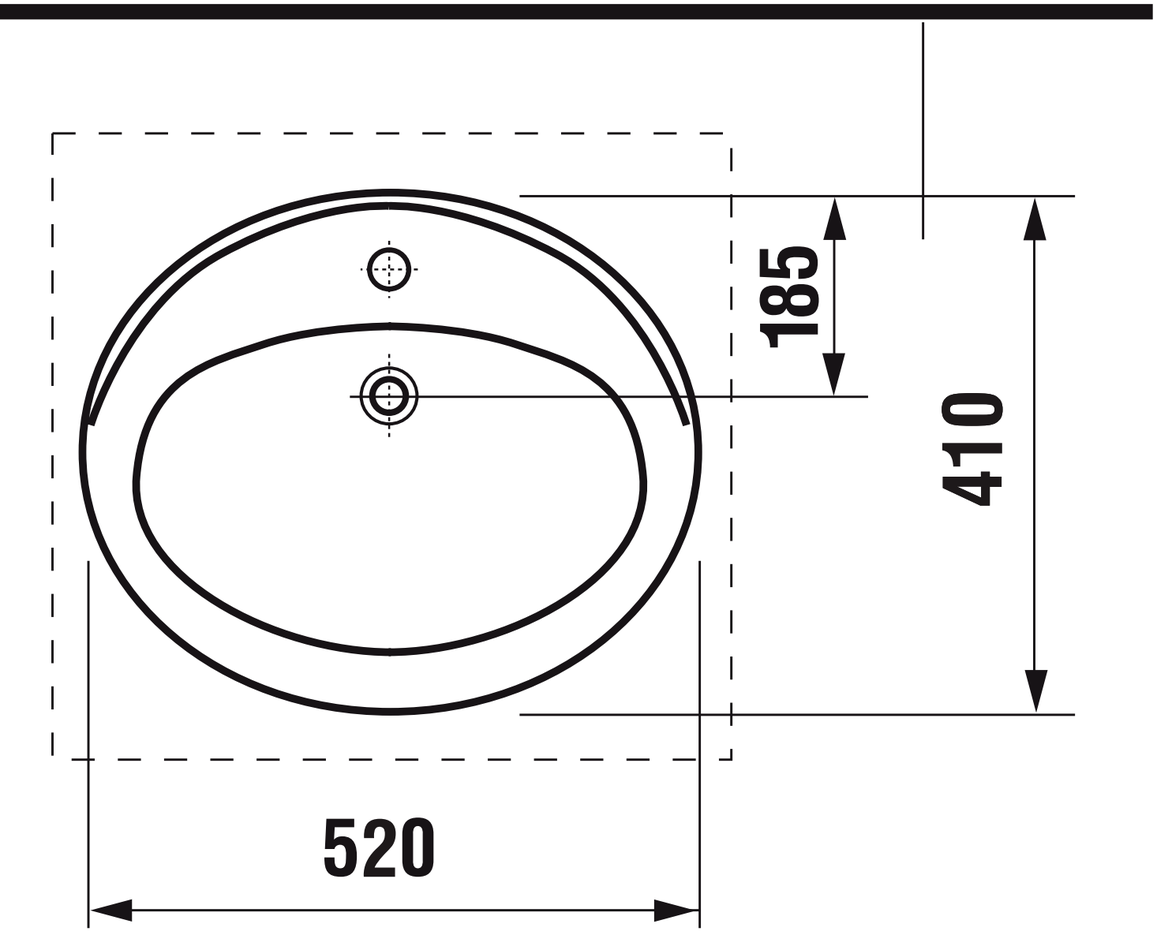
185
410
520

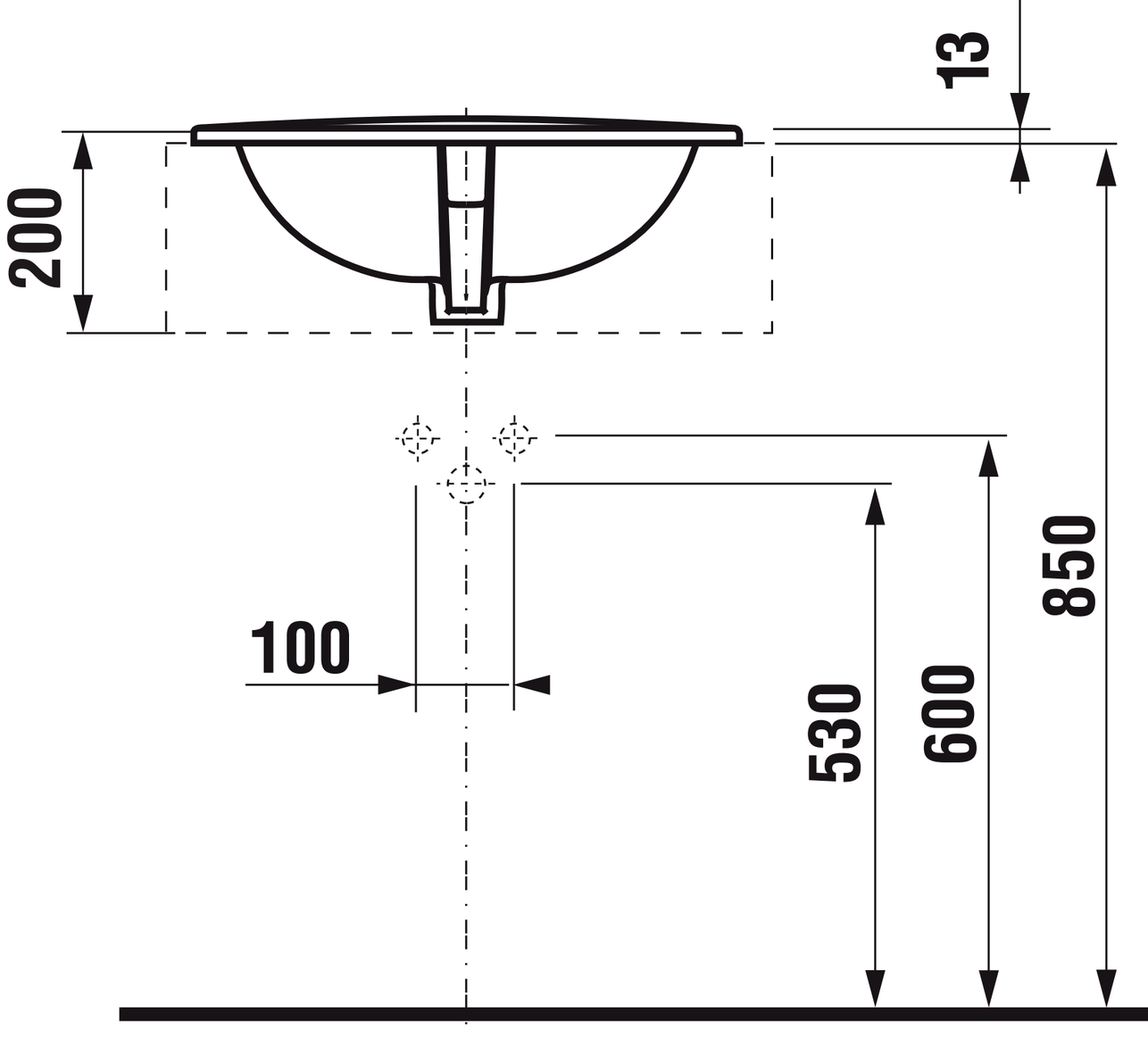
13
200
850
100
530
600