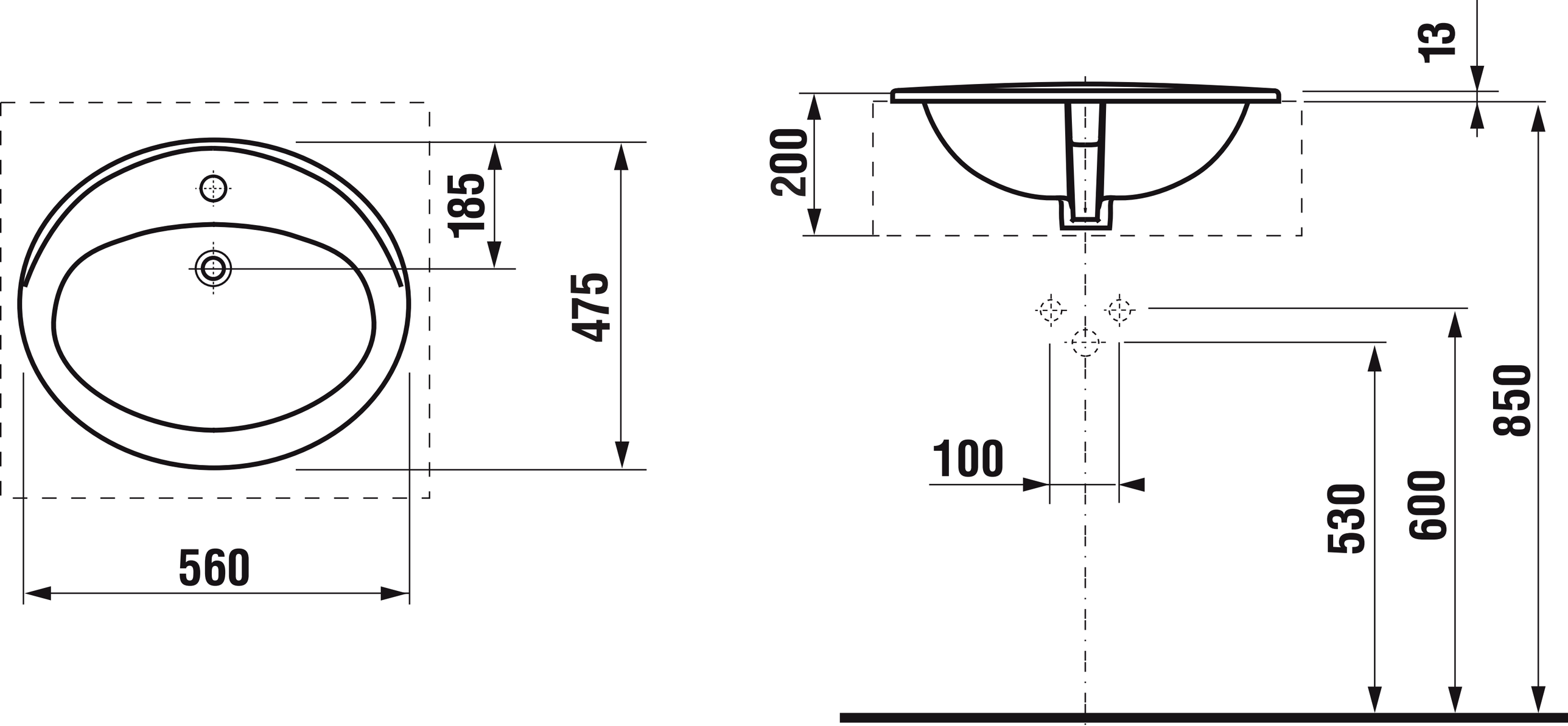
185
475
560
13
200
100
530
600
850